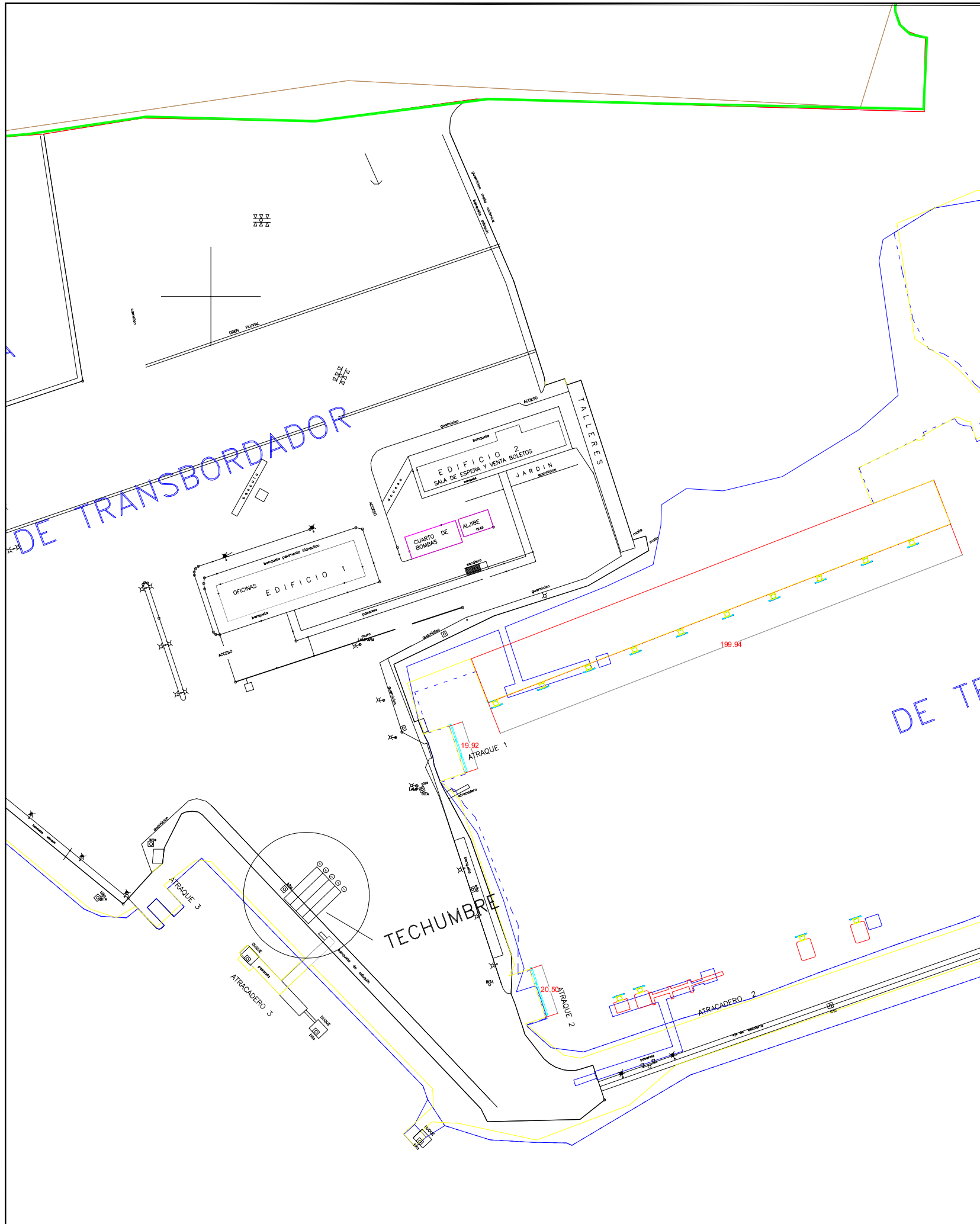

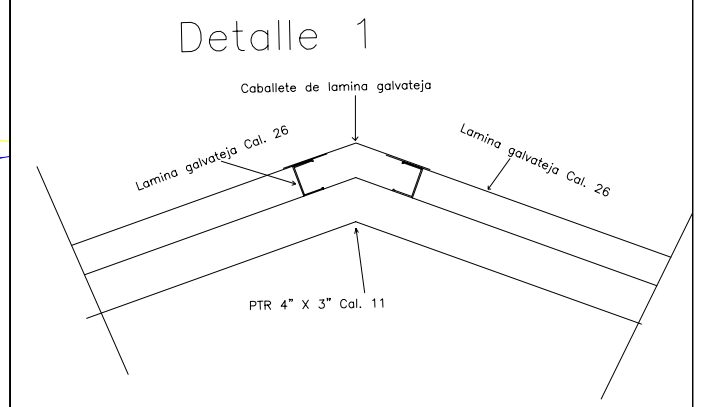

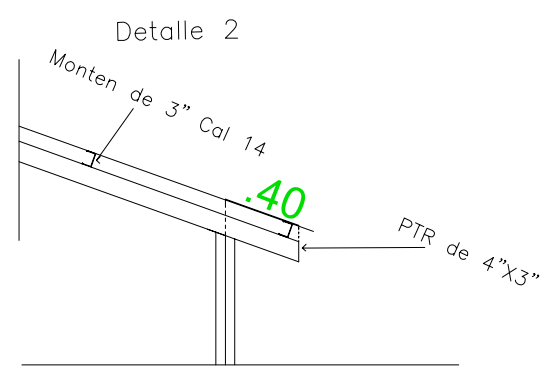

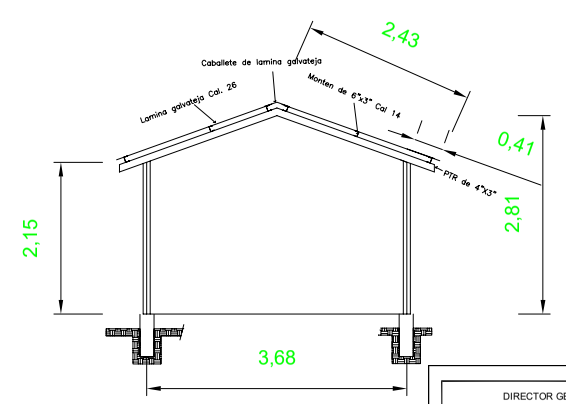

LOCALIZACIÓN NACIONAL

LOCALIZACIÓN ESTATAL

DIRECTOR GENERAL CONTRALMIRANTE MARIEL AQUILEO ANCONA INFANZON	***ADMINISTRACION DEL SISTEMA PORTUARIO NACIONAL MAZATLAN S.A. DE C.V.***
GERENTE DE OPERACIONES E INGENIERIA ARQ. PEDRO LINO MUÑOZ CIURANA	**"REPARACION DEL TEJABAN DE MARINOS DE TRANSBORDADORES, MAZATLÁN, SIN."** PLANO GENERAL
SUBGERENTE DE INGENIERIA Y ECOLOGIA ING. FRANKLIN ALONSO BENITEZ CASANOVA	Fecha: AGOSTO 2023 · Escala: INDICADAS · Plano Nº: ASIPONAMAZ-35-2023 1 DE 1